L E U C O S®

ISTRUZIONI DI MONTAGGIO E MANUTENZIONE
INSTALLATION INSTRUCTIONS

SELIS PP 30 - SELIS PP 35 - SELIS PP 45
KUMA P 35 - KUMA P 45

INCANDESCENTE - FLUORESCENTE - ALOGENA

SELIS PP 30
SELIS PP 35
SELIS PP 45

KUMA P 35
KUMA P 45

A1 Allegato Enclosed		03	CE	Montaggio 2 persone Two installers	Conservare le istruzioni Save instructions	Indice di edizione Revised 15 dicembre 2005

I **NOTA**: **-** PRIMA DI ESEGUIRE OGNI OPERAZIONE ASSICURARSI DI AVER DISINSERITO L'ALIMENTAZIONE.
- ESEGUIRE LE OPERAZIONI CON MOLTA ATTENZIONE PER NON GRAFFIARE O SCHEGGIARE IL VETRO.

1. **FIG.1** Dopo aver fissato il supporto **"A"** alla parete usando i fori predisposti **"B"**, eseguire i collegamenti elettrici. **Rivestire i cavi di rete con le guaine di protezione fornite in dotazione**. Montare le due aste **"P"** e **"R".**
2. **FIG. 1** Collocare il riflettore **"C"**, fissandolo con le viti **"J"**.
3. **FIG. 2 Per la versione Alogena**: Dopo aver inserito la lampadina Alogena R7s , accoppiare le due metà del vetro di protezione pyrex **"Y"** all'interno della sede costituita dai due anelli laterali **"X".** Assicurare le due metà inserendo a scatto le molle **"Z"** alle estremità del vetro Pyrex, come illustrato in figura **2**.
4. **FIG. 1-3** Svitare di circa 1,5 cm il tirante **"Q"**.
5. **FIG. 3** Collocare il vetro diffusione **"D"** appoggiandolo prima sulla graffa inferiore fissa **"R"** e poi sull'altra con una piccola rotazione del vetro verso la parete.
6. Riavvitare il tirante **"Q"** con le mani, stringendolo adeguatamente.
7. **FIG. 4** Avvitare i grani di plastica **"S"** fermavetro senza stringerli, eccessivamente.
8. Riattivare l'alimentazione di rete.

SOSTITUZIONE DELLA LAMPADINA: per sostituire la lampadina e' necessario rimuovere il vetro diffusore **"D".**

IMPORTANTE: IN CASO DI ROTTURA DEL VETRO DI PROTEZIONE **"Y"** E' NECESSARIO SOSTITUIRLO PRIMA DI RIATTIVARE LA LAMPADA. (VERSIONE ALOGENA)

SELIS PP :
- max 1x200W - 250V - R7s mm 117 Alogena
- max 1x150W - 250V - E27 Alogena
- max 2x18W - 220/240V - G24 q2 Fluorescente Elettronica
- max 2x26W - 220/240V - G24 q3 Fluorescente Elettronica.
- max 2x32W - 220/240V - G24 q3 Fluorescente Elettronica.

KUMA P :
- max 1x300W - 250V - R7s mm 117 Alogena
- max 1x150W - 250V - E27 Alogena
- max 2x18 W - 220/240V - G24 q-2 Fluorescente Elettronica
- max 2x26 W - 220/240V - G24 q-3 Fluorescente Elettronica.
- max 2x32 W - 220/240V - G24 q-3 Fluorescente Elettronica.

per informazioni: LEUCOS S.p.A.- Via Moglianese 29/31 - 30037 SCORZE' (VE) - Tel. 041 5859111 - Fax.041 447598
www.leucos.it - info@leucos.it

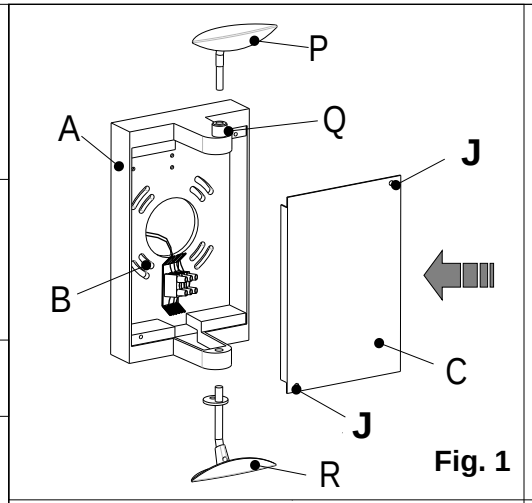

Fig. 1

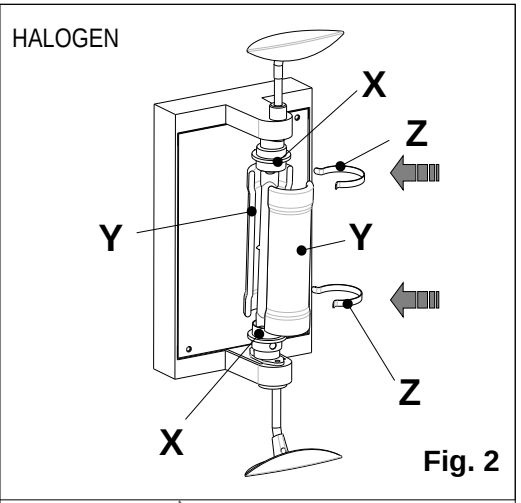

Fig. 2

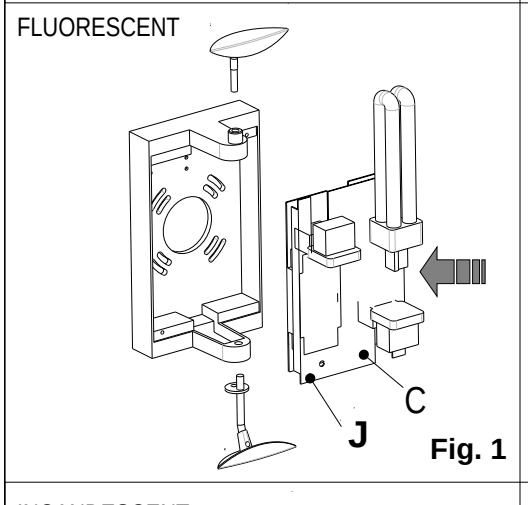

Fig. 1

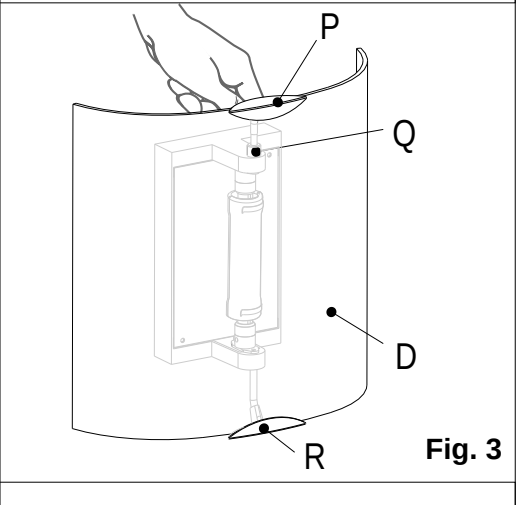

Fig. 3

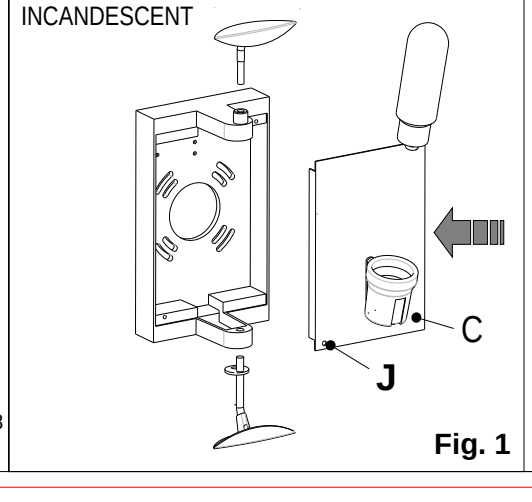

Fig. 1

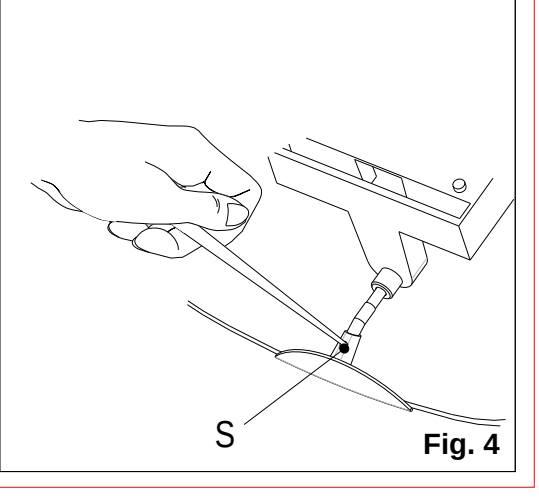

Fig. 4

UK

WARNING: - DISCONNECT POWER BEFORE ISTALLATION.
- **FIXTURE TO BE INSTALLED BY A CERTIFIED ELECTRICIAN.**
- **ISTALL IN ACCORDANCE WITH THE NATIONAL AND LOCAL ELETRICAL CODES.**
- **TAKE GREAT CARE TO AVOID SCRATCHING OR CHIPPING THE GLASS WHEN CARRYNG OUT THE OPERATIONS BELOW.**

.1. Make sure power is Off.
.**2.Fig.1.** Remove (2) cover mounting screws and remove cover **"C".**
.3.Fig.1. Mount fixture housing **"A"** (casting) to the wall or ceiling making sure cast housing is leveled (if wall installation) or aligned as desired if ceiling installation, or specifically orientated per architectural specifications.
.**4.**Make wire connections to the terminal connector provided. Cover the wire cables with the protections sheathes in Equipment.
.**5.**Reinstall cover **"C"**.
.**6.Fig.2. For halogen lamp :**
Insert bulb inside double ended socket, then place the two half safety glass pyrex tubes **"Y"** in order to be coupled inside the opposite collars of rings **"X"** as shown. Clamp the two parts by pushing the two release springs **"Z"** as shown in **Fig.2.**
.7.Fig.1. Install glass mounting arm **"R"** onto casting.
.**8.Fig.1.** Install glass mounting arm **"P"** onto casting.
.**9.Fig.1/3** Loosen adjustable arm **"P"** by thumb screw **"Q"** enough to install glass.
10.Fig.3. Install glass and finger tighten tumb screw **"Q"** to adjust arm **"P"** and secure glass.
11.Fig.4. Tighten the plastic screws **"S"** holding the shade in place without overtightening them.
12. Restore power.
WARNING : THE DIFFUSER SHADE **"D"** MUST BE REMOVED TO CHANGE THE HAOLOGEN/FLUORESCENT/INCADESCENT TYPE BULB.
NOTE: IF THE LAMP CONTAINMENT BARRIER **"Y"** BREAKS, IT MUST BE REPLACED BEFORE USING THE LAMP AGAIN (HALOGEN)

D

HINWEIS: - VOR BEGINN DER ARBEIT IMMER DIE STROMVERSORGUNG UNTERBRECHEN.
- **MIT GRÖSSTER SORGFALT VORGEHEN, UM EIN ZERKRATZEN ODER BESCHÄDIGEN DES GLASES ZU VERMEIDEN**

1.**ABB 1** Die Halteruna **"A"** durch die Löcher **"B"** an der Wand befestiaen und danach die kabel anschließen.
Überziehen Sie die Netzkabeln mit Schützhülsen, die serienmäßig geilefert werden. Die 2 haltefedern **"P"** und **"R"** wie in der abbildung montieren.
2.**ABB 1** Den Reflektor **"C"** mit Hilte der Schrauben **"J"**einsetzen.
3.**ABB 2** HALOGENLAMPE: Nachdem das halogene Glühmittel (R7s) eingeführt worden ist, die zwei Hälften des Schutzglases **"Y"** aneinander legen und in die beiden Seitenringe **"X"** legen. Die zwei Hälften aneinander sichern, indem man die zwei Klammern **"Z"** an die Enden des Schutzglases festklammert (siehe Abbildung **2**).
4.**ABB 1-3** Die Spannschraube **"Q"** etwa 1,5 cm herausschrauben.
5.**ABB 3** Den Schirm **"D"** zuerst auf den unteren fixen Haken **"R"** legen, dann leich zur Wand drehen und oben anlegen.
6.Die Spannschraube **"Q"** vin Hand wieder zurückschrauben.
7.Die Schirmhalter-Plastikstiffe **"S"** (nich zu fest) anzihen.
8.Stromversorgung wieder einschalten.

AUSWECHSELN DER LAMPE:
ZUM AUSWECHSELN DER LAMPE MUß STREUSCHIRM **"D"** ABGENOMMEN WERDEN.

HINWEISS:
SOLLTE DAS SCHUTZGLAS **"Y"** ZERSPRINGEN, DARF DIE LEUCHTE ERST DANN WIEDER EINGESCHALTET WERDEN, WENN EIN NEUES GLAS EINGESETZT WURDE. (HALOGENLAMPE)

F

ATTENTION: - AVANT DE REALISER TOUTE OPERATION, VERIFIER QUE LE COURANT SOIT COUPE.
- **EFFECTUER LES OPERATIONS AVEC PRECAUTION POUR NE PAS RAYER NI EBRECHER LA VERRERIE**

1.**FIG.1** Après avoir fixé le support **"A"** au mur au moyen des trous **"B"** réaliser les brachements électriques.
Recouvrir les câbles d'alimentation avec les gaines de protection fournies en dotation. Posittioner le griffe **"P"** et **"R".**
2. **FIG.1** Posittioner le réflecteur **"C"** et le fixer à l'aide de vis **"J"**.
3. **FIG.2** HALOGENÉ :Après avoir inséré l'ampoule halogène R7s, accoupler les deux moitiés du verre de protection pyrex **'Y'** à l'intérieur de la siège formée par les deux bagues laté rales **'X'.** Assurer les deux moitiés en insérant à déclic les ressorts **'Z'** aux bouts du verre Pyrex, comme montré dans la figure**.2.**
4. **FIG.1-3** Devisser le tirrant **"Q"** de 1,5 cm environ.
5. **FIG.3** Placer le verrerie **"D"**, en la posant en premier sur la griffe inférieure fixe **"R"**, puis sur l'autre en exerçant une légère rotation de la verrerie vers le mur.
6. Revisser le tirrant **"Q"** avec les mains et le serrer opportunément.
7. **FIG.3** Visser les vis san tête en plastique **"S"** de blocage sans trop les serrer.
8. Rétablir le courant.

REPLACEMENT DE L'AMPOULLE,
POUR SUBSTITUER L'AMPOULLE, IL EST NÈCESSARIE D'ENLEVER LA VERRERIE **"D".**

REMARQUE: EN CAS DU RUPTUR DU VERRE DE PROTECTION **"Y",** IL EST NÈCESSAIRE DE LE SUBSTITUIR AVENT D'ALLUMER L'APPLIIQUE. (HALOGÈNE)

E

NOTA : - ANTES DE CONTINUAR, ASEGURARSE DE TENER DESCONECTADA LA CORRIENTE ELÉCTRICA.
- **SEGUIR LAS INTRUCCIONES CON MUCHA ATENCIÓN PARA NO RAYAR NI ROMPER EL CRISTAL.**

1. **FIG. 1** Desspuès da haber fiiado el soporte **"A"** a la pared mediante los orificios **"B"**, ya preparados, efectuar las électricas. **Revestir el cable de alimentaciòn con las fundas de protecciòn servidas con la làmpara.** Colocar las 2 varillas **"P"** y **"R"** como ilustrado en la figura.
2. **FIG.1** Colocar el reflector **"C"** y sujetarlo con los tornillos **"J"**.
3. **FIG. 2** HALÒGENA :Después de haber introducido la bombilla Halógena R7s , junte las dos mitad del vidrio de protección pirex **"Y"** dentro del asiento constituido de los dos anillos laterales **"X"** .Asegure las dos mitad introduciendo a clic los muelles **"Z"** a la extremitad del vidrio Pirex , como ilustrado en figura **2** .
4. **FIG. 1-3** Desenroscar aproximadamente 1,5 cm en tirante **"Q"**.
5. **FIG. 3** Colocar el cristal difusor **"D"**, apoyàndolo primero en la grapa inferior **"R"** y después en la otra haciendo una ligera rotaciòn hacia la pared.
6. Enroscar el tirante **"Q"** con las manos, apretàandolo adecuadamente.
7. **FIG. 3** Enroscar los pernos de plàstico **"S"** que sujetan el cristal, sin apretarlos excesivamente.
8. Coneclar nuevamente la alimentaciòn de red.

SOSTITUCIÓN DE LA BOMBILLA:
PARA SOSTITUIR LA BOMBILLA ES NECESARIO QUITAR EL CRISTAL DEFLECTOR **"D".**

NOTA: SI SE REMPE EL CRISTAL DE PROTECCIÓN **"Y"** ES NECESARIO SOSTITUIRLO ANTES DE ENCENDERLA LÀMPARA. (HALÒGENA)

P

NOTA : - ANTES DE CUMPRIR CADA OPERAÇÃO ASSEGURE-SE DE TER APAGADO O ALIMENTADOR.
- **CUMPRIR AS OPERAÇÕES COM MUITA ATENÇÃO PARA NÃO ARRANHAR OU LASCAR O VIDRO.**

1. Fig.1 . Depois de ter fixado o suporte **"A"** à parede através dos furos **"B",** fazer as ligações eléctricas.**Revestir os cabos de alimentação com as bainhas de protecção já fornecidas.**

2. Fig.1.Montar a haste **"P"** e **"R"** à estrutura **"A".**

3. Fig.1.Colocar o reflector **"C".**

4. Fig.2. Para a lâmpada halogénea, Depois de ter inserido a lâmpada Halogénia R 7s, juntar as duas metades do vidro de protecção pyrex **'X'** no interno do lugar onstituido pelos dois elos laterais **'X'.** Segurar as duas metades inserindo pressionando com golpe seco as molas **'Z'** às extremidades do vidro pyrex, como ilustrado na figura **2 .**

5. **Fig.1-3**.Aparafusar o dado "**Q"** com as mãos,de 1,5 cm.

6. Fig.3.Colocar o vidro difusor **"D"** apoiando-o primeiro no suporte inferior fixo **"R"** e depois aparafusar o dado **"Q"** com as mãos.

7. Fig.4. Aparafusar os pernos segura-vidro de plástico **"S"** sem apertá-los excessivamente.

8. Activar a corrente eléctrica.

IMPORTANTE: SUBSTITUIR OS ECRÃSDE PROTECÇÃO (PIREX) **"Y"** DANIFICADOS