SD 086 - Incasso GU5,3 rev. 0

Design: Ufficio Stile I TRE
Codice: 0301401360007

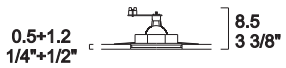

AVVERTENZE
-Prima di procedere con l'installazione dell'apparecchio e comunque prima di ogni operazione di manutenzione togliere la tensione di rete.
-L'apparecchio non deve, in alcuna circostanza, essere coperto con materiale isolante o similare.

ADVERTENCIAS
-Antes de proceder a la instalaciòn del aparato y en cualquier caso antes de efectuar cualquier operaciòn de mantenimiento, corte la tension de red.
-El aparato no debe, bajo ninguna circunstancia, ser cubierto con materiales aislantes o similares.

INSTRUCTIONS
-Avant de procéder à l'installation de l'appareil, ainsi qu'avant toute opération d'entretien, il est nécessarie de couper le courant au disjoncteur
-L'appareil ne doit pas, de toute façon etre couvert de matériel isolant ou similaire.

WARNING
-Always unplug the appliance from the power socket before beginning installation or any sort of maintenance work.
-In no circumstance has the apparel to be covered with insulating or any other similar material.

WICHTIGE HINWEISE
-Vor Installation des Geräts und vor Durchführung von Wartungsarbeiten gleich welcher Art den Strom abschalten.
-Das Gerät darf auf keinem Fall mit isolierendes oder gleichartiges Material gedeckt werden.

DATI TECNICI

1 x MAX 50W HRGS
GU 5,3 12V 50Hz

Divieto d'uso di lampade a luce fredda.

Impiego di un cavo di alimentazione, di interconnessione o di cablaggio esterno resistente al calore.

La Marcatura "CE" è stata richiesta dalla Comunità Europea con la direttiva 93/68 (ampliamento della direttiva 73/23) per confermare con una marcatura riconosciuta in tutta Europa, che le lampade sono state sottoposte alle prove di sicurezza elettrica richieste dalle norme Europee EN 60 598-1, corrispondenti alle norme Italiane CEI 34-21, norme per la sicurezza elettrica a cui fanno riferimento tutti gli istituti, compreso l'IMQ.

Lampade che non necessitano di schermo di protezione.

Il simbolo di classe III indica che il faretto deve essere alimentato solo con tensione a 12 volt, la quale garantisce la protezione contro la scossa elettrica.

Distanza minima dagli oggetti illuminati (metri).

Grado di protezione.
Stabilisce un sistema per la classificazione degli apparecchi elettrici in base al grado di protezione fornito dagli involucri degli stessi. I simboli utilizzati per indicare questo grado di protezione sono costituiti dalle lettere "IP" seguite da due cifre caratteristiche:
- la prima cifra indica la protezione contro la penetrazione dei corpi solidi e della polvere.
- la seconda cifra indica la protezione contro la penetrazione dei liquidi.

Apparecchio idoneo ad essere installato su superfici normalmente infiammabili.

Questo prodotto deve essere smaltito in modo differenziato dai rifiuti urbani.

SERVIZIO AL CONSUMATORE
ISTRUZIONI DI MONTAGGIO

CUSTOMER SERVICE
ASSEMBLY INSTRUCTIONS

ITRE

SD 086
Incasso - GU5,3

SERVIZIO CLIENTI
CUSTOMER SERVICE
I Tre
Via delle Industrie 16/c - 30030 Salzano (VE) Italy
Tel. 041 482144 Fax: +39 041 482691
export department: Tel. +39 041 5741107 Fax +39 041 482990
www.fdvgroup.com --- itre@fdvgroup.com

ESEGUIRE LE OPERAZIONI DI MONTAGGIO, SEGUENDO L'ORDINE NUMERICO PROGRESSIVO.
FOLLOW THE ASSEMBLY INSTRUCTIONS BY READING THE NUMERICAL PROGRESSION
EXÉCUTER LES OPERATIONS DE MONTAGE, EN SUIVANT L' ORDRE DE NUMÉRATION PROGRESSIF
BITTE FOLGEN SIE DEN EINZELNEN SCHRITTEN DER MONTAGEANLEITUNG ENTSPRECHEND DER AUFSTEIGENDEN NUMMERIERUNG.
EJECUTAR LAS OPERACIONES DEMONTAJE SIGUIENDO EL ORDEN NUMERICO PROGRESIVO

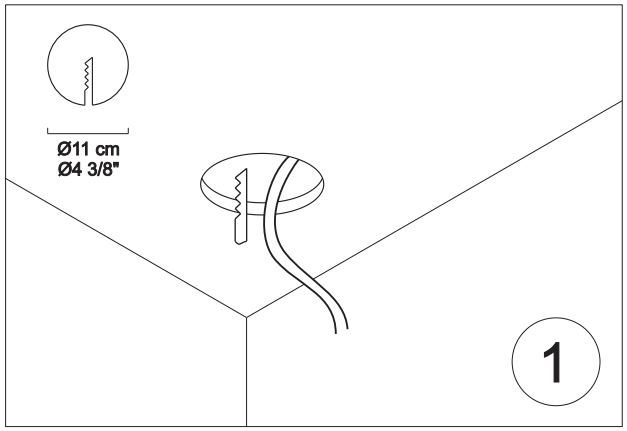

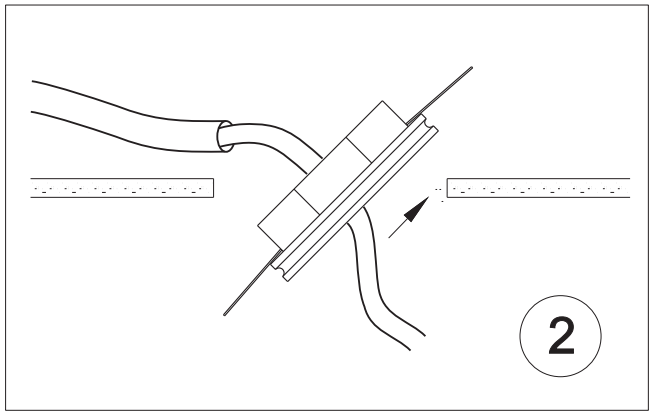

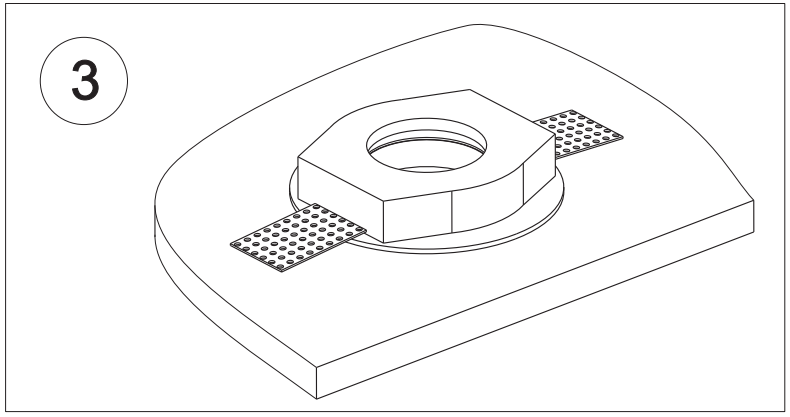

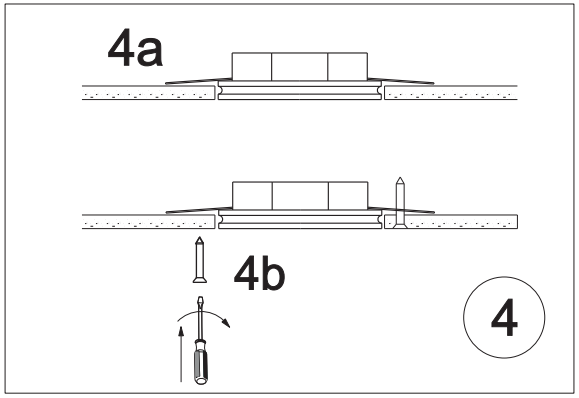

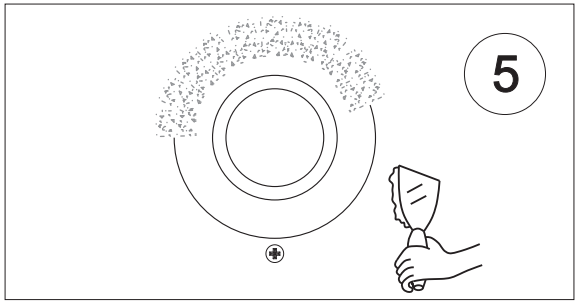

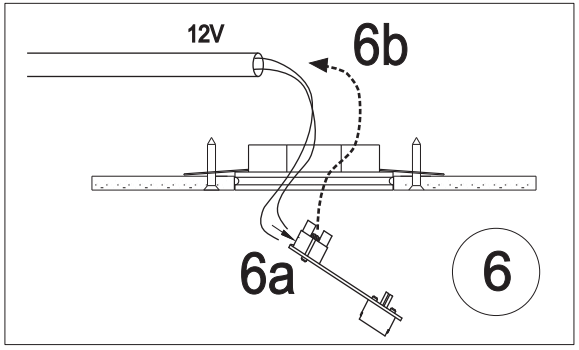

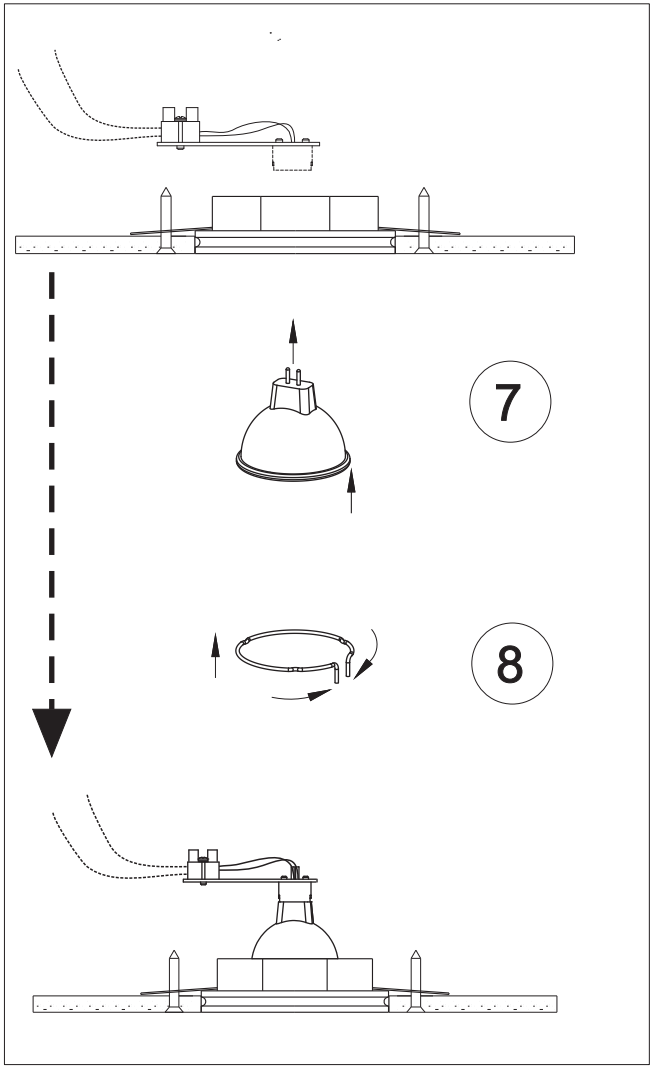

La sicurezza di questo apparecchio e' garantita solo con l'uso appropriato di queste istruzioni pertanto e' necessario conservarle.
The safety and reliability are guaranteed only when installation instructions are properly followed. Please retain this instruction sheet for future reference.
La securite de cet appareil n'est pas garantie en cas de non-respect de ces instructions, qu'il est necessaire de conserver.
Für die Sicherheit des Beleuchtungskörpers kann nur unter der Voraussetzung garantiert werden, daß die vorliegenden Anleitungen korrekt beachtet werden.
La seguridad del aparato se garantiza sólo utilizando de forma apropiada las siguientes instrucciones, por lo tanto es necesario conservarlas.