SD 100 MICRO rev. 1

Design: Ufficio Stile ITRE
Codice: 0301290360015
0301290370015
0301290380015

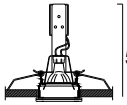

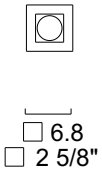

AVVERTENZE
-In caso di sostituzione lampadina utilizzare solo tipo riflettore metallico.
-L'apparecchio non deve, in alcuna circostanza, essere coperto con materiale isolante o similare.
-Prima di procedere con l'installazione dell'apparecchio e comunque prima di ogni operazione di manutenzione togliere la tensione di rete.

ADVERTENCIAS
-En caso de sustituciòn de la bombilla, usar sòlo de tipo reflector metálico
-El aparato no debe, bajo ninguna circunstancia, ser cubierto con materiales aislantes o similares
-Antes de proceder a la instalaciòn del aparato y en cualquier caso antes de efectuar cualquier operaciòn de mantenimiento, corte la tension de red.

INSTRUCTIONS
-Pour remplacer l'ampoule, veuillez utiliser uniquement le réflecteur du type métallique
-L'appareil ne doit pas, de toute façon etre couvert de matériel isolant ou similaire
-Avant de procéder à l'installation de l'appareil, ainsi qu'avant toute opération d'entretien, il est nécessarie de couper le courant au disjoncteur.

WARNING
-In case of substitution of the bulb, use only the type with metallic reflector
-In no circumstance has the apparel to be covered with insulating or any other similar material
-Always unplug the appliance from the power socket before beginning installation or any sort of maintenance work.

WICHTIGE HINWEISE
-Um die Birne auszutauschen nur Typ metallisches Reflektor benutzen
-Das Gerät darf auf keinem Fall mit isolierendes oder gleichartiges Material gedeckt werden
-Vor Installation des Geräts und vor Durchführung von Wartungsarbeiten gleich welcher Art den Strom abschalten.

DATI TECNICI

1 x MAX 35W
GU4 12V 50HZ

Apparecchio certificato GOST-R come previsto dalla normativa per la commercializzazione di prodotti elettrici sul mercato russo.

Marchio UkrSepro: Apparecchio certificato UkrSepro come previsto dalla normativa per la commercializzazione di prodotti elettrici sul mercato ucraino.

Lampade che non necessitano di schermo di protezione.

La marcatura indica che il prodotto ha superato positivamente tutte le prove previste dalle normative per la sicurezza elettrica richieste dalla Comunità Europea. Normative EN 60598-1 corrispondenti alle norme Italiane per la sicurezza elettrica CEI 34-21.

Il simbolo di classe III indica che il faretto deve essere alimentato solo con tensione a 12 volt, la quale garantisce la protezione contro la scossa elettrica.

0,25m. Distanza minima dagli oggetti illuminati (metri).

t 150°C Impiego di un cavo di alimentazione, di interconnessione o di cablaggio esterno resistente al calore.

IP 20 Grado di protezione.
Stabilisce un sistema per la classificazione degli apparecchi elettrici in base al grado di protezione fornito dagli involucri degli stessi. I simboli utilizzati per indicare questo grado di protezione sono costituiti dalle lettere "IP" seguite da due cifre caratteristiche:
- la prima cifra indica la protezione contro la penetrazione dei corpi solidi e della polvere.
- la seconda cifra indica la protezione contro la penetrazione dei liquidi.

Questo prodotto deve essere smaltito in modo differenziato dai rifiuti urbani.
Non trattare il prodotto come rifiuto ordinario.

SERVIZIO AL CONSUMATORE
ISTRUZIONI DI MONTAGGIO

CUSTOMER SERVICE
ASSEMBLY INSTRUCTIONS

ITRE

SD 100 MICRO
Incasso dicroico

SERVIZIO CLIENTI
CUSTOMER SERVICE
I Tre
Via delle Industrie 16/c - 30030 Salzano (VE) Italy
Tel. 041 482144 Fax: +39 041 482691
export department: Tel. +39 041 5741107 Fax +39 041482990
www.fdvgroup.com --- itre@fdvgroup.com

ESEGUIRE LE OPERAZIONI DI MONTAGGIO, SEGUENDO L'ORDINE NUMERICO PROGRESSIVO.
FOLLOW THE ASSEMBLY INSTRUCTIONS BY READING THE NUMERICAL PROGRESSION
EXÉCUTER LES OPERATIONS DE MONTAGE, EN SUIVANT L' ORDRE DE NUMÉRATION PROGRESSIF
BITTE FOLGEN SIE DEN EINZELNEN SCHRITTEN DER MONTAGEANLEITUNG ENTSPRECHEND DER AUFSTEIGENDEN NUMMERIERUNG.
EJECUTAR LAS OPERACIONES DEMONTAJE SIGUIENDO EL ORDEN NUMERICO PROGRESIVO

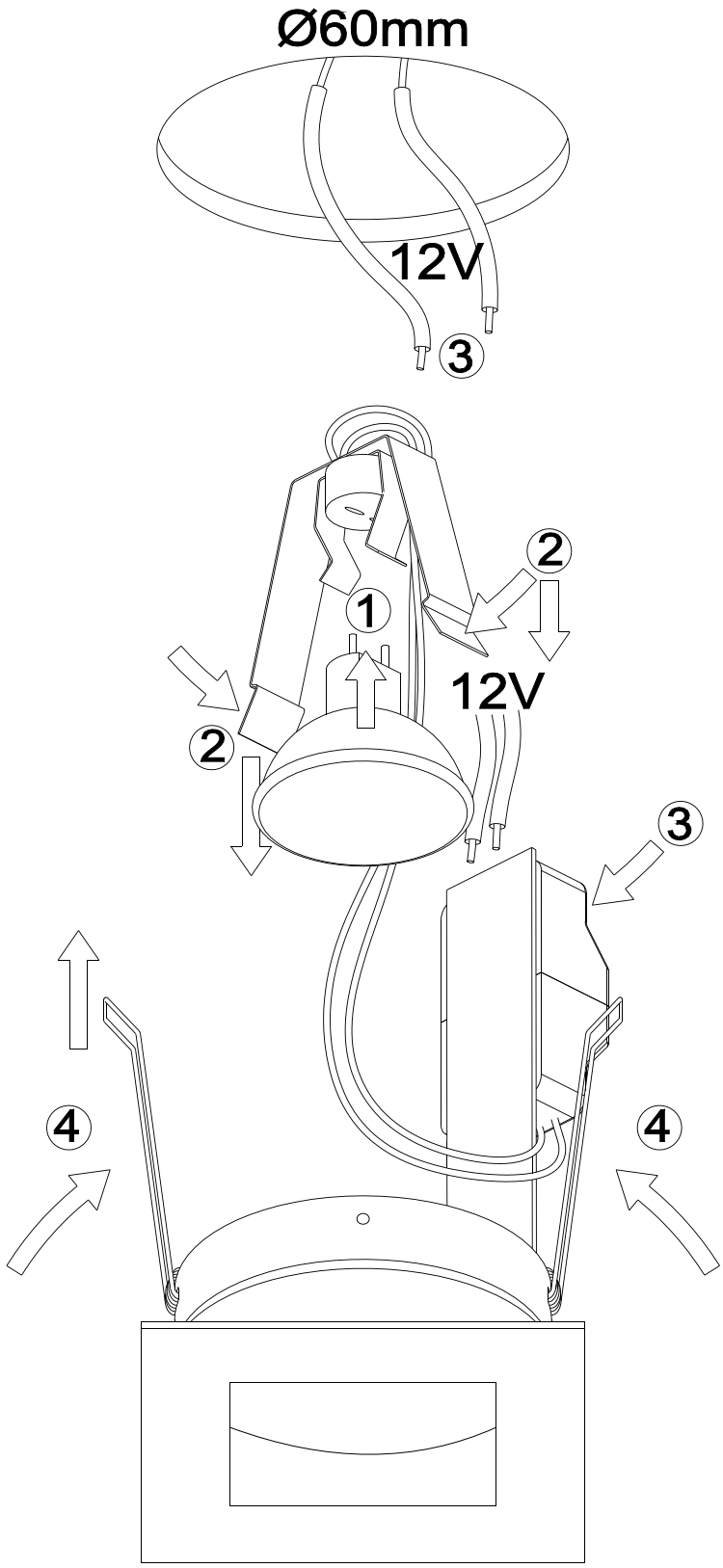

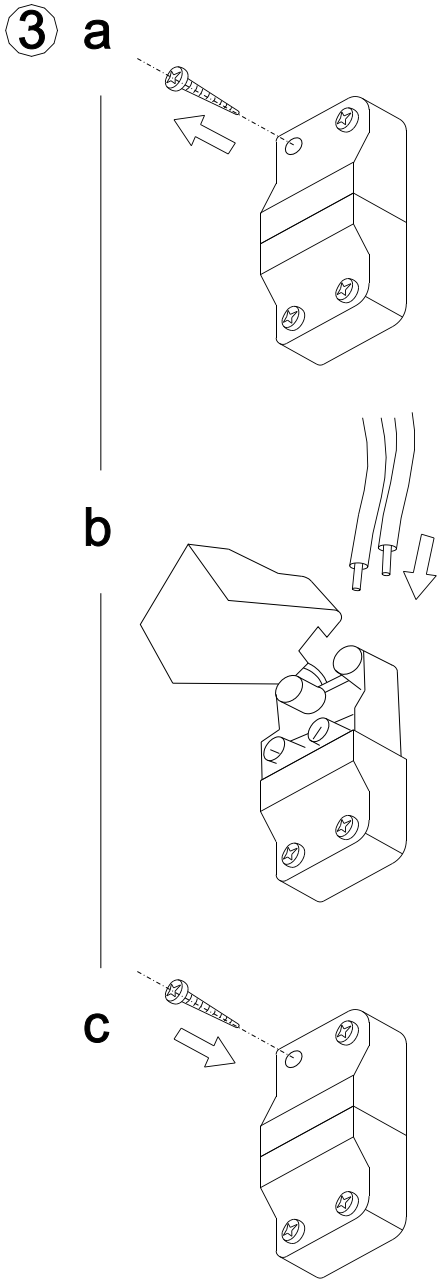

La sicurezza di questo apparecchio e' garantita solo con l'uso appropriato di queste istruzioni pertanto e' necessario conservarle.
The safety and reliability are guaranteed only when installation instructions are properly followed. Please retain this instruction sheet for future reference.
La securite de cet appareil n'est pas garantie en cas de non-respect de ces instructions, qu'il est necessaire de conserver.
Für die Sicherheit des Beleuchtungskörpers kann nur unter der Voraussetzung garantiert werden, daß die vorliegenden Anleitungen korrekt beachtet werden.
La seguridad del aparato se garantiza sólo utilizando de forma apropiada las siguientes instrucciones, por lo tanto es necesario conservarlas.