Katana TR - Terra rev. 2

Design: V12 Design e Arkispazio
Codice: 0308043293504
0308043363504

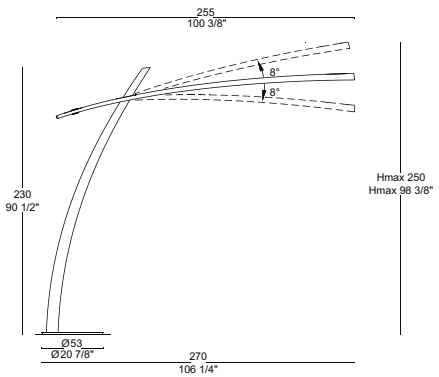

AVVERTENZE
-Prima di procedere con l'installazione dell'apparecchio e comunque prima di ogni operazione di manutenzione togliere la tensione di rete.
ADVERTENCIAS
-Antes de proceder a la instalaciòn del aparato y en cualquier caso antes de efectuar cualquier operaciòn de mantenimiento, corte la tension de red.
INSTRUCTIONS
-Avant de procéder à l'installation de l'appareil, ainsi qu'avant toute opération d'entretien, il est nécessarie de couper le courant au disjoncteur.
WARNING
-Always unplug the appliance from the power socket before beginning installation or any sort of maintenance work.
WICHTIGE HINWEISE
-Vor Installation des Geräts und vor Durchführung von Wartungsarbeiten gleich welcher Art den Strom abschalten.

DATI TECNICI

1 x MAX 200W HDG
R7s 80mm 230V 50Hz

0,2 m. IP 20 F

Apparecchio in classe II
Apparecchio nel quale la protezione contro la scossa elettrica non si basa unicamente sull'isolamento fondamentale, ma anche sulle misure supplementari di sicurezza costituite dal doppio isolamento o dall'isolamento rinforzato. Queste misure non comportano dispositivi per la messa a terra e non dipendono dalle condizioni d'installazione.

La Marcatura "CE" è stata richiesta dalla Comunità Europea con la direttiva 93/68 (ampliamento della direttiva 73/23) per confermare con una marcatura riconosciuta in tutta Europa, che le lampade sono state sottoposte alle prove di sicurezza elettrica richieste dalle norme Europee EN 60 598-1, corrispondenti alle norme Italiane CEI 34-21, norme per la sicurezza elettrica a cui fanno riferimento tutti gli istituti, compreso l'IMQ.

Sostituire gli schermi di protezione danneggiati.

0,2 m. Distanza minima dagli oggetti illuminati (metri).

IP 20 Grado di protezione.
Stabilisce un sistema per la classificazione degli apparecchi elettrici in base al grado di protezione fornito dagli involucri degli stessi. I simboli utilizzati per indicare questo grado di protezione sono costituiti dalle lettere "IP" seguite da due cifre caratteristiche:
- la prima cifra indica la protezione contro la penetrazione dei corpi solidi e della polvere.
- la seconda cifra indica la protezione contro la penetrazione dei liquidi.

F Apparecchio idoneo ad essere installato su superfici normalmente infiammabili.

Questo prodotto deve essere smaltito in modo differenziato dai rifiuti urbani.

SERVIZIO AL CONSUMATORE
ISTRUZIONI DI MONTAGGIO

CUSTOMER SERVICE
ASSEMBLY INSTRUCTIONS

ITRE

Katana TR
Terra

COLLAUDATO DA: TESTED BY::	CONTROLLATO DA: CONTROLLED BY:

SERVIZIO CLIENTI
CUSTOMER SERVICE
I Tre
Via delle Industrie 16/c - 30030 Salzano (VE) Italy
Tel. 041 5741111 Fax: +39 041 482691
export department: Tel. +39 041 5741107 Fax +39 041 482990
www.itresrl.com --- www.fdvgroup.com

SYSTEM CERTIFICATION ISO 9001 SGS SINCERT

ESEGUIRE LE OPERAZIONI DI MONTAGGIO, SEGUENDO L'ORDINE NUMERICO PROGRESSIVO.
FOLLOW THE ASSEMBLY INSTRUCTIONS BY READING THE NUMERICAL PROGRESSION
EXÉCUTER LES OPERATIONS DE MONTAGE, EN SUIVANT L' ORDRE DE NUMÉRATION PROGRESSIF
BITTE FOLGEN SIE DEN EINZELNEN SCHRITTEN DER MONTAGEANLEITUNG ENTSPRECHEND DER AUFSTEIGENDEN NUMMERIERUNG.
EJECUTAR LAS OPERACIONES DEMONTAJE SIGUIENDO EL ORDEN NUMERICO PROGRESIVO

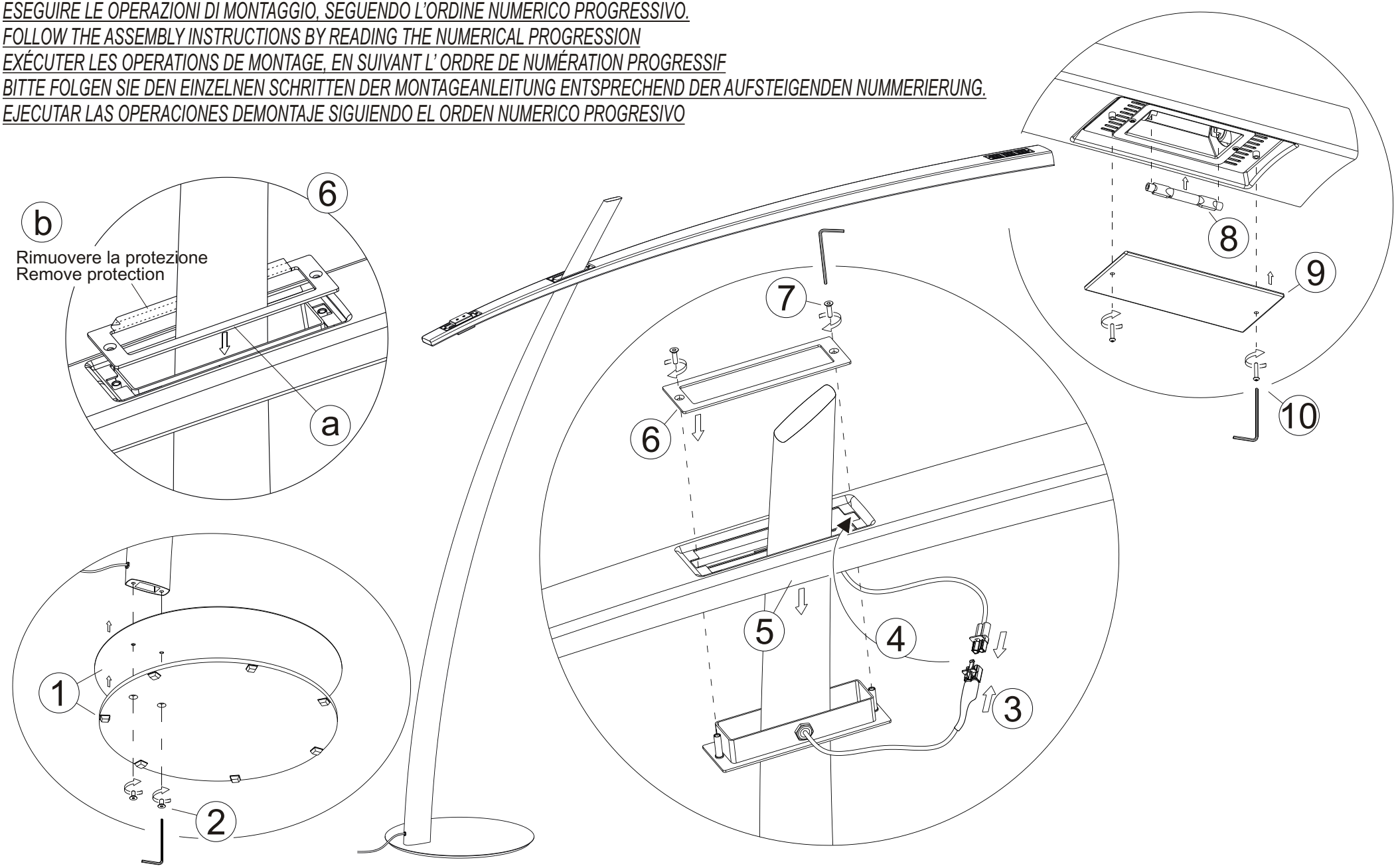

La sicurezza di questo apparecchio e' garantita solo con l'uso appropriato di queste istruzioni pertanto e' necessario conservarle.
The safety and reliability are guaranteed only when installation instructions are properly followed. Please retain this instruction sheet for future reference.
La securite de cet appareil n'est pas garantie en cas de non-respect de ces instructions, qu'il est necessaire de conserver.
Für die Sicherheit des Beleuchtungskörpers kann nur unter der Voraussetzung garantiert werden, daß die vorliegenden Anleitungen korrekt beachtet werden.
La seguridad del aparato se garantiza sólo utilizando de forma apropiada las siguientes instrucciones, por lo tanto es necesario conservarlas.