TRIBUTE 40-60 P-PL Parete-Plafone rev. 2

Design: Massimo Tonetto 2000
Codice: 0420300 (TRIBUTE 40) - 0420310 (TRIBUTE 60)

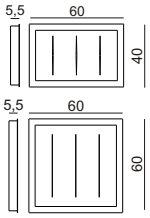

AVVERTENZE
-Prima di eseguire il cablaggio, innestare il conduttore di terra alla staffa di fissaggio.
-Prima di procedere con l'installazione dell'apparecchio e comunque prima di ogni operazione di manutenzione togliere la tensione di rete.
-Inserire le apposite calze termoresistenti in dotazione sui conduttori di rete.

ADVERTENCIAS
-Antes de realizar el cableo, acople el conductor de puesta a tierra a la brida de sujeciòn.
-Antes de proceder a la instalaciòn del aparato y en cualquier caso antes de efectuar cualquier operaciòn de mantenimiento, corte la tension de red.
-Introduzca las correspondientes calzas termorresistentes en dotaciòn en los conductores de red.

INSTRUCTIONS
-Avant d'effectuer le câblage, relier le conducteur de terre à l'élément de fixation.
-Avant de procéder à l'installation de l'appareil, ainsi qu'avant toute opération d'entretien, il est nécessarie de couper le courant au disjoncteur.
-Enfiler les gaines de protection thermique fournies sur les conducteurs de réseau.

WARNING
-Before starting the wiring, joint the earth wire to the fixing bracket.
-Always unplug the appliance from the power socket before beginning installation or any sort of maintenance work.
-Fit the supplied heat resistant braiding to the power wires.

WICHTIGE HINWEISE
-Vor Durchführung der Verkabelung den Erdungsleiter in die Halterungsklemme stecken.
-Vor Installation des Geräts und vor Durchführung von Wartungsarbeiten gleich welcher Art den Strom abschalten.
-Die mitgelieferte wärmebeständige Beflechtung auf die Netzleiter aufziehen.

DATI TECNICI

4 X MAX 24W FSD Dulux L (Tribute 40)
4 X MAX 40W FSD Dulux L (Tribute 60)
2G11 230V 50Hz

ADA ENERGY ES SAVING Classe I CE IP 40 F

ADA	The Americans Disabilities Act
ENERGY ES SAVING	Indica la possibilità di installare lampadine a basso consumo di energia
Classe I	Apparecchio di classe I (la sicurezza viene garantita con la messa a terra).
CE	La Marcatura "CE" è stata richiesta dalla Comunità Europea con la direttiva 93/68 (ampliamento della direttiva 73/23) per confermare con una marcatura riconosciuta in tutta Europa, che le lampade sono state sottoposte alle prove di sicurezza elettrica richieste dalle norme Europee EN 60 598-1, corrispondenti alle norme Italiane CEI 34-21, norme per la sicurezza elettrica a cui fanno riferimento tutti gli istituti, compreso l'IMQ.
IP 40	Grado di protezione. Stabilisce un sistema per la classificazione degli apparecchi elettrici in base al grado di protezione fornito dagli involucri degli stessi. I simboli utilizzati per indicare questo grado di protezione sono costituiti dalle lettere "IP" seguite da due cifre caratteristiche: - la prima cifra indica la protezione contro la penetrazione dei corpi solidi e della polvere. - la seconda cifra indica la protezione contro la penetrazione dei liquidi.
F	Apparecchio idoneo ad essere installato su superfici normalmente infiammabili
	Questo prodotto deve essere smaltito in modo differenziato dai rifiuti urbani.

SERVIZIO AL CONSUMATORE
ISTRUZIONI DI MONTAGGIO

CUSTOMER SERVICE
ASSEMBLY INSTRUCTIONS

ITRE

TRIBUTE 40-60 P-PL
Parete-Plafone

COLLAUDATO DA: TESTED BY::	CONTROLLATO DA: CONTROLLED BY:

SERVIZIO CLIENTI
CUSTOMER SERVICE
I Tre
Via delle Industrie 16/c - 30030 Salzano (VE) Italy
Tel. 041 5741111 Fax: +39 041 482691
export department: Tel. +39 041 5741107 Fax +39 041 482990
www.itresrl.com --- www.firmedivetro.com

ESEGUIRE LE OPERAZIONI DI MONTAGGIO, SEGUENDO L'ORDINE NUMERICO PROGRESSIVO.
FOLLOW THE ASSEMBLY INSTRUCTIONS BY READING THE NUMERICAL PROGRESSION
EXÉCUTER LES OPERATIONS DE MONTAGE, EN SUIVANT L' ORDRE DE NUMÉRATION PROGRESSIF
BITTE FOLGEN SIE DEN EINZELNEN SCHRITTEN DER MONTAGEANLEITUNG ENTSPRECHEND DER AUFSTEIGENDEN NUMMERIERUNG.
EJECUTAR LAS OPERACIONES DEMONTAJE SIGUIENDO EL ORDEN NUMERICO PROGRESIVO

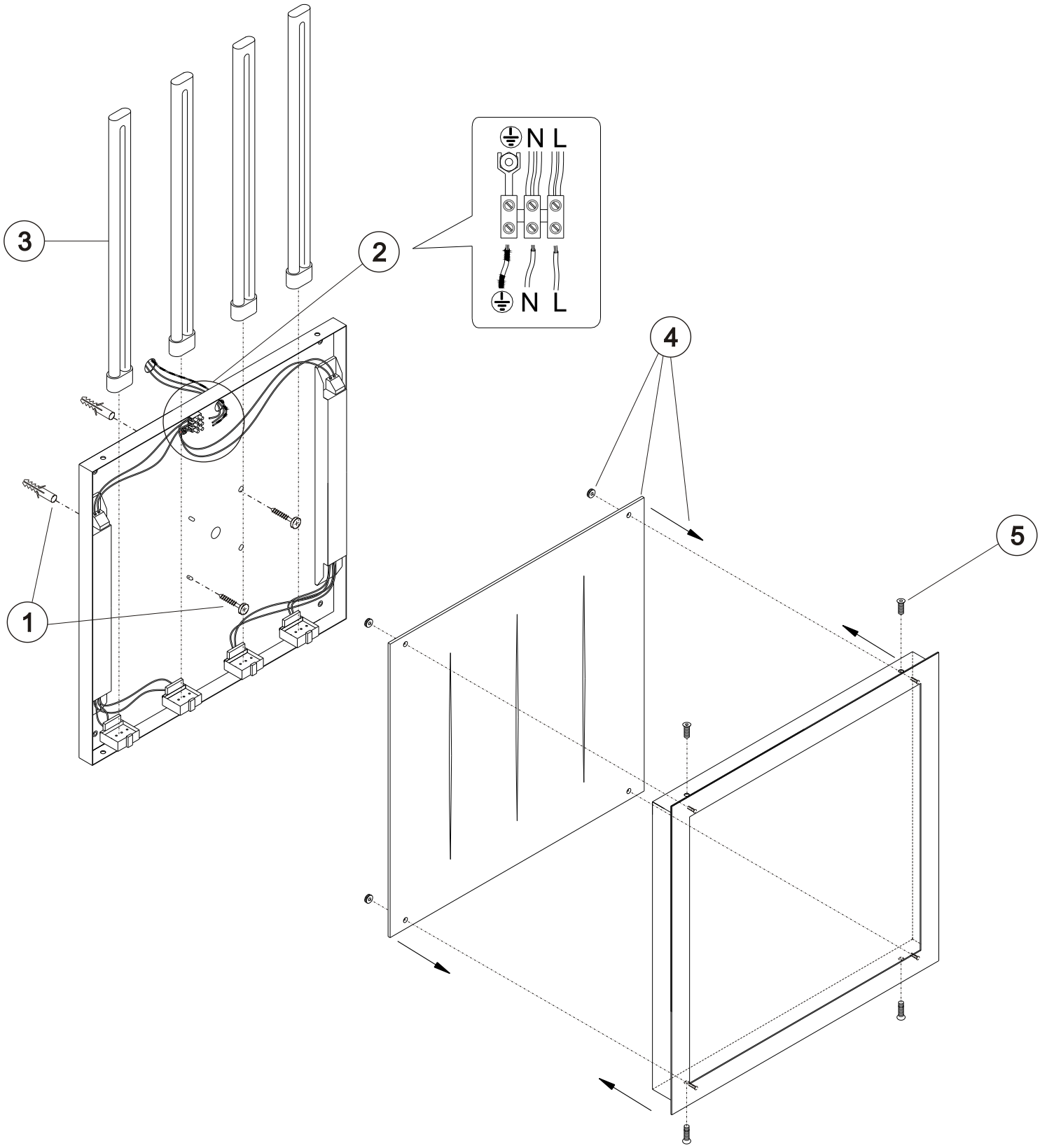

La sicurezza di questo apparecchio e' garantita solo con l'uso appropriato di queste istruzioni pertanto e' necessario conservarle.
The safety and reliability are guaranteed only when installation instructions are properly followed. Please retain this instruction sheet for future reference.
La securite de cet appareil n'est pas garantie en cas de non-respect de ces instructions, qu'il est necessaire de conserver.
Für die Sicherheit des Beleuchtungskörpers kann nur unter der Voraussetzung garantiert werden, daß die vorliegenden Anleitungen korrekt beachtet werden.
La seguridad del aparato se garantiza sólo utilizando de forma apropiada las siguientes instrucciones, por lo tanto es necesario conservarlas.