OMEGA T20-T40 rev. 4

Design Arter&Citton
code Ta3920

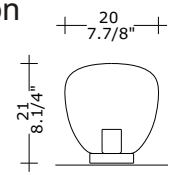

Ta3940

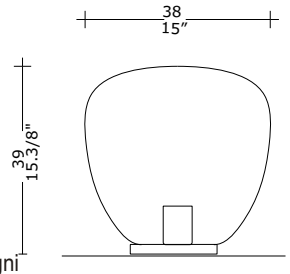

AVVERTENZE
-Prima di procedere con l'installazione dell'apparecchio e comunque prima di ogni operazione di manutenzione togliere la tensione di rete.

ADVERTENCIAS
-Antes de proceder a la instalaciòn del aparato y en cualquier caso antes de efectuar cualquier operaciòn de mantenimiento, corte la tension de red.

INSTRUCTIONS
-Avant de procéder à l'installation de l'appareil, ainsi qu'avant toute opération d'entretien, il est nécessarie de couper le courant au disjoncteur.

WARNING
-Always unplug the appliance from the power socket before beginning installation or any sort of maintenance work.

WICHTIGE HINWEISE
-Vor Installation des Geräts und vor Durchführung von Wartungsarbeiten gleich welcher Art den Strom abschalten.

DATI TECNICI

OMEGA T20	OMEGA T40	
1x MAX 60W IAA/C	1x MAX 100W IAA/C	1x MAX 23W FBT
1x MAX 60W IAA/S	1x MAX 100W IAA/S	1x MAX 23W FBG
1x MAX 15W FBT	1x MAX 100W IAM R80 SPOT	E27 230V - 50Hz
E27 230V - 50Hz		

IP 40

Apparecchio in classe II
Apparecchio nel quale la protezione contro la scossa elettrica non si basa unicamente sull'isolamento fondamentale, ma anche sulle misure supplementari di sicurezza costituite dal doppio isolamento o dall'isolamento rinforzato. Queste misure non comportano dispositivi per la messa a terra e non dipendono dalle condizioni d'installazione.

La Marcatura "CE" è stata richiesta dalla Comunità Europea con la direttiva 93/68 (ampliamento della direttiva 73/23) per confermare con una marcatura riconosciuta in tutta Europa, che le lampade sono state sottoposte alle prove di sicurezza elettrica richieste dalle norme Europee EN 60 598-1, corrispondenti alle norme Italiane CEI 34-21, norme per la sicurezza elettrica a cui fanno riferimento tutti gli istituti, compreso l'IMQ

Grado di protezione
Stabilisce un sistema per la classificazione degli apparecchi elettrici in base al grado di protezione fornito dagli involucri degli stessi. I simboli utilizzati per indicare questo grado di protezione sono costituiti dalle lettere "IP" seguite da due cifre caratteristiche:
- la prima cifra indica la protezione contro la penetrazione dei corpi solidi e della polvere
- la seconda cifra indica la protezione contro la penetrazione dei liquidi

Apparecchio idoneo ad essere installato su superfici normalmente infiammabili

Questo prodotto deve essere smaltito in modo differenziato dai rifiuti urbani

ISTRUZIONI DI MONTAGGIO

FIRME DI VETRO

divisione:

ALT LUCIALTERNATIVE

OMEGA T20-T40
Tavolo

DATE:	
COLLAUDATO DA: TESTED BY::	CONTROLLATO DA: CONTROLLED BY:

Firme di Vetro S.p.A.
divisione:
Alt Lucialternative
Via delle Industrie 16/c - 30030 Salzano (VE) Italy
Tel. 041 5741265 Fax: +39 041 5741245
export department: Tel. +39 041 5741275 Fax +39 0415741277
www.altlucialternative.com --- www.firmedivetro.com

ESEGUIRE LE OPERAZIONI DI MONTAGGIO, SEGUENDO L'ORDINE NUMERICO PROGRESSIVO.
FOLLOW THE ASSEMBLY INSTRUCTIONS BY READING THE NUMERICAL PROGRESSION
EXÉCUTER LES OPERATIONS DE MONTAGE, EN SUIVANT L' ORDRE DE NUMÉRATION PROGRESSIF
BITTE FOLGEN SIE DEN EINZELNEN SCHRITTEN DER MONTAGEANLEITUNG ENTSPRECHEND DER AUFSTEIGENDEN NUMMERIERUNG.
EJECUTAR LAS OPERACIONES DEMONTAJE SIGUIENDO EL ORDEN NUMERICO PROGRESIVO

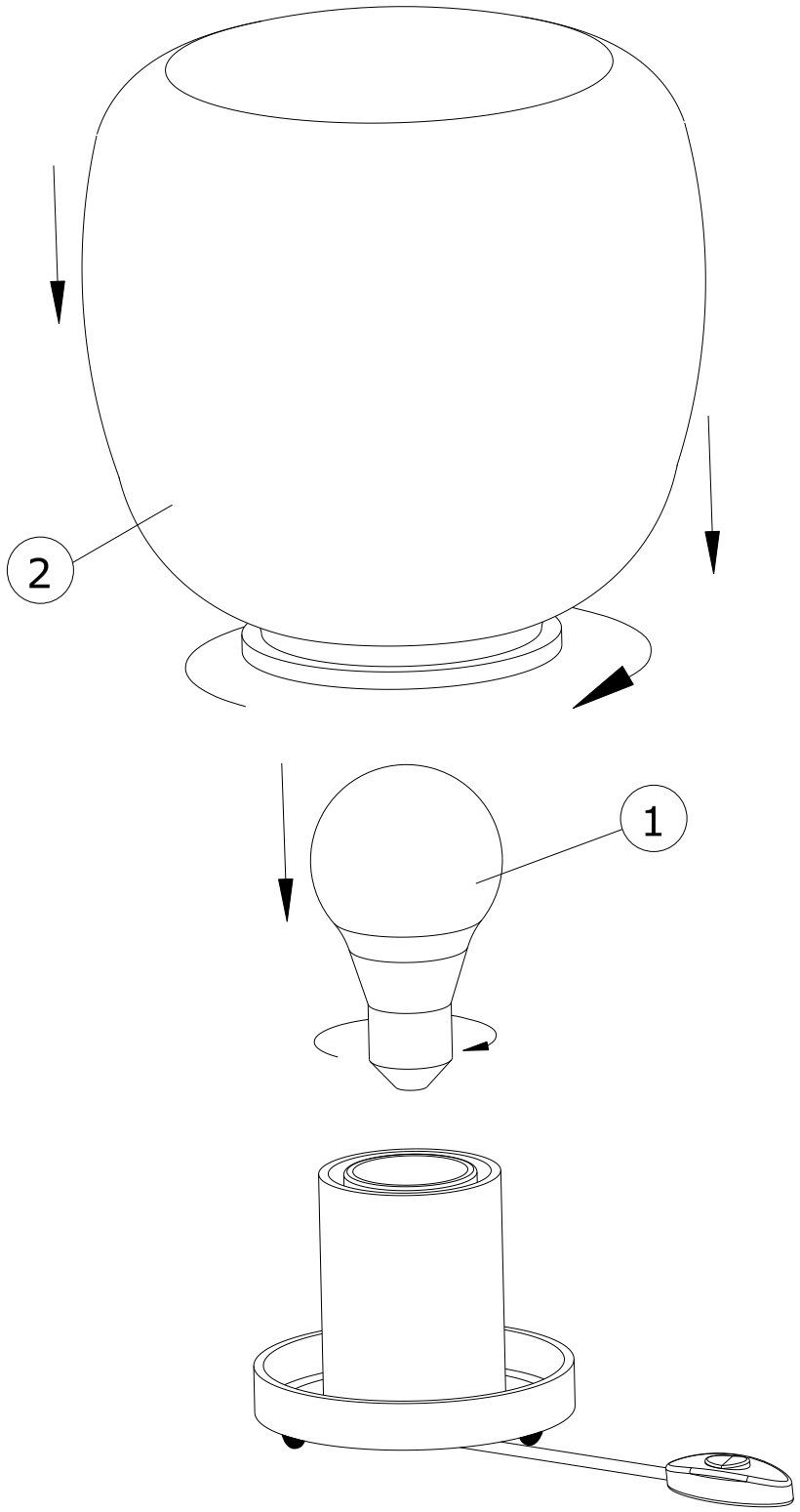

La sicurezza di questo apparecchio è garantita solo con l'uso appropriato di queste istruzioni pertanto è necessario conservarle.
The safety and reliability are guaranteed only if used appropriately according.
La securite de cet appareil n'est pas garantie en cas de non-respect de ces instructions, qu'il est necessaire de conserver.
Für die Sicherheit des Beleuchtungskörpers kann nur unter der Voraussetzung garantiert werden, daß die vorliegenden Anleitungen korrekt beachtet werden.
La seguridad del aparato se garantiza sólo utilizando de forma apropiada las siguientes instrucciones, por lo tanto es necesario conservarlas.

Per la pulizia del diffusore si consigliano i seguenti prodotti:
a)AREXONS-WIZZY (COD.1934) PULISCI PLASTICA
Utilizzo: passare il panno imbevuto su tutta la superficie del diffusore ed asciugare con un panno morbido.
b)AREXONS SPECIAL BIKE (COD.8513) TRATTAMENTO PLASTICA
Utilizzo: spruzzare il prodotto e distribuirlo su tutta la superficie del diffusore con un panno morbido.

To clean the shade use the following products:
a)AREXONS-WIZZY (COD.1934) PLASTIC CLEANER
Employ: pass the wet wipe on the whole shade surface and dry with a soft cloth.
b) AREXONS SPECIAL BIKE (COD.8513) PLASTIC TREATMENT
Employ: Spray and spread the product on the whole shade surface with a soft cloth.

Para la limpieza del difusor se aconseja el uso de los siguientes productos:
a)AREXONS-WIZZY (COD.1934) LIMPIADOR DE PLÁSTICO
Modo de uso: pasar un paño humedecido sobre toda la superficie del difusor y secar con un paño seco.
b)AREXONS ESPECIAL BICICLETAS (COD.8513) TRATAMIENTO PLÁSTICO
Modo de uso: pulverizar el producto y distribuirlo sobre toda la superficie del difusor con un paño seco.

Bitte folgende Produkten nutzen, um den Schirm zu reinigen:
a)AREXONS-WIZZY (Kod. 1934) PLASTIK REINIGER
Verwendung: mit einem getränkten Tuch über die ganze Oberfläche des Schirms fahren und mit einem weichen Tuch abtrocknen.
b)AREXONS SPECIAL BIKE (Kod. 8513) PLASTIK UNTERHALT
Verwendung: den Produkt spritzen und über die ganze Oberfläche des Schirms streichen.

Pour le nettoyage du diffuseur nous conseillons les suivantes produits:
a)AREXONS-WIZZY (COD.1934) NETTOYAGE PASTIQUE
Utilisation: passer un chiffon imprégné sur toute la surface du diffuseur et essuyer avec un drap.
b)AREXONS SPECIAL BIKE (COD.8513) TRAITEMENT PLASTIQUE
Utilisation : Vaporiser le produit et répartir sur toute la surface du diffuseur avec un drap.